男子ダブルス１（MD）

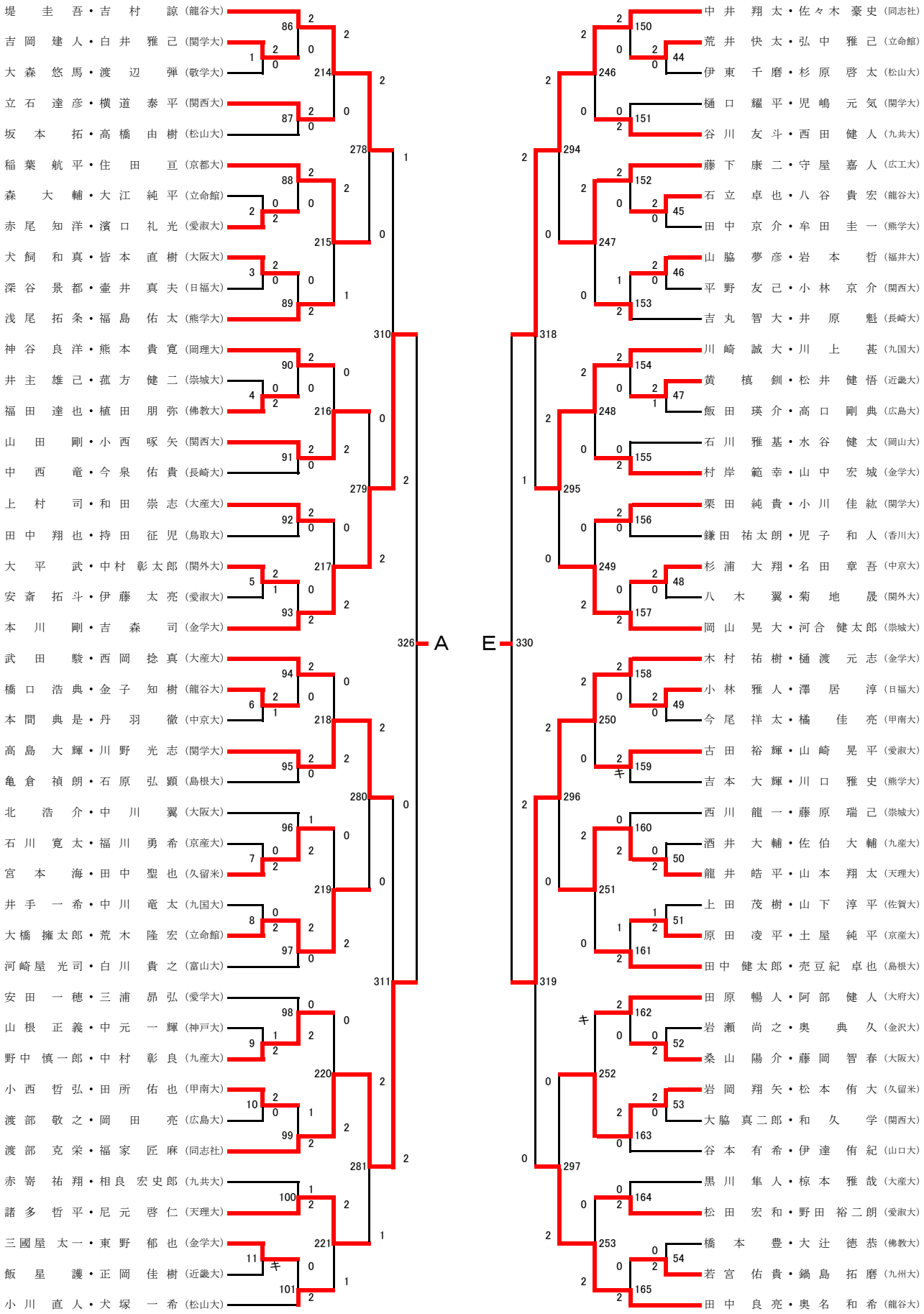
堤 圭 吾・吉 村 諒（龍谷大）
吉 岡 建 人・白 井 雅 己（関学大）
大 森 悠 馬・渡 辺 弾（敬学大）
立 石 達 彦・横 道 泰 平（関西大）
坂 本 拓・高 橋 由 樹（松山大）
稲 葉 航 平・住 田 亘（京都大）
森 大 輔・大 江 純 平（立命館）
赤 尾 知 洋・濱 口 礼 光（愛淑大）
犬 飼 和 真・皆 本 直 樹（大阪大）
深 谷 景 都・壷 井 真 夫（日福大）
浅 尾 拓 条・福 島 佑 太（熊学大）
神 谷 良 洋・熊 本 貴 寛（岡理大）
井 主 雄 己・菰 方 健 二（崇城大）
福 田 達 也・植 田 朋 弥（佛教大）
山 田 剛・小 西 啄 矢（関西大）
中 西 竜・今 泉 佑 貴（長崎大）
上 村 司・和 田 崇 志（大産大）
田 中 翔 也・持 田 征 児（鳥取大）
大 平 武・中 村 彰 太 郎（関外大）
安 斎 拓 斗・伊 藤 太 亮（愛淑大）
本 川 剛・吉 森 司（金学大）
武 田 駿・西 岡 捻 真（大産大）
橋 口 浩 典・金 子 知 樹（龍谷大）
本 間 典 是・丹 羽 徹（中京大）
高 島 大 輝・川 野 光 志（関学大）
亀 倉 禎 朗・石 原 弘 顕（島根大）
北 浩 介・中 川 翼（大阪大）
石 川 寛 太・福 川 勇 希（京産大）
宮 本 海・田 中 聖 也（久留米）
井 手 一 希・中 川 竜 太（九国大）
大 橋 擁 太 郎・荒 木 隆 宏（立命館）
河 崎 屋 光 司・白 川 貴 之（富山大）
安 田 一 穂・三 浦 昴 弘（愛学大）
山 根 正 義・中 元 一 輝（神戸大）
野 中 慎 一 郎・中 村 彰 良（九産大）
小 西 哲 弘・田 所 佑 也（甲南大）
渡 部 敬 之・岡 田 亮（広島大）
渡 部 克 栄・福 家 匠 麻（同志社）
赤 嵜 祐 翔・相 良 宏 史 郎（九共大）
諸 多 哲 平・尼 元 啓 仁（天理大）
三 國 屋 太 一・東 野 郁 也（金学大）
飯 星 護・正 岡 佳 樹（近畿大）
小 川 直 人・犬 塚 一 希（松山大）
中 井 翔 太・佐 々 木 豪 史（同志社）
荒 井 快 太・弘 中 雅 己（立命館）
伊 東 千 磨・杉 原 啓 太（松山大）
樋 口 耀 平・児 嶋 元 気（関学大）
谷 川 友 斗・西 田 健 人（九共大）
藤 下 康 二・守 屋 嘉 人（広工大）
石 立 卓 也・八 谷 貴 宏（龍谷大）
田 中 京 介・牟 田 圭 一（熊学大）
山 脇 夢 彦・岩 本 哲（福井大）
平 野 友 己・小 林 京 介（関西大）
吉 丸 智 大・井 原 魁（長崎大）
川 崎 誠 大・川 上 甚（九国大）
黄 槙 釧・松 井 健 悟（近畿大）
飯 田 瑛 介・高 口 剛 典（広島大）
石 川 雅 基・水 谷 健 太（岡山大）
村 岸 範 幸・山 中 宏 城（金学大）
栗 田 純 貴・小 川 佳 紘（関学大）
鎌 田 祐 太 朗・児 子 和 人（香川大）
杉 浦 大 翔・名 田 章 吾（中京大）
八 木 翼・菊 地 晟（関外大）
岡 山 晃 大・河 合 健 太 郎（崇城大）
木 村 祐 樹・樋 渡 元 志（金学大）
小 林 雅 人・澤 居 淳（日福大）
今 尾 祥 太・橋 佳 亮（甲南大）
古 田 裕 輝・山 崎 晃 平（愛淑大）
吉 本 大 輝・川 口 雅 史（熊学大）
西 川 龍 一・藤 原 瑞 己（崇城大）
酒 井 大 輔・佐 伯 大 輔（九産大）
龍 井 皓 平・山 本 翔 太（天理大）
上 田 茂 樹・山 下 淳 平（佐賀大）
原 田 凌 平・土 屋 純 平（京産大）
田 中 健 太 郎・売 豆 紀 卓 也（島根大）
田 原 暢 人・阿 部 健 人（大府大）
岩 瀬 尚 之・奥 典 久（金沢大）
桑 山 陽 介・藤 岡 智 春（大阪大）
岩 岡 翔 矢・松 本 侑 大（久留米）
大 脇 真 二 郎・和 久 学（関西大）
谷 本 有 希・伊 達 侑 紀（山口大）
黒 川 隼 人・椋 本 雅 哉（大産大）
松 田 宏 和・野 田 裕 二 朗（愛淑大）
橋 本 豊・大 辻 徳 恭（佛教大）
若 宮 佑 貴・鍋 島 拓 磨（九州大）
田 中 良 亮・奥 名 和 希（龍谷大）
A
E

男子ダブルス２（MD）

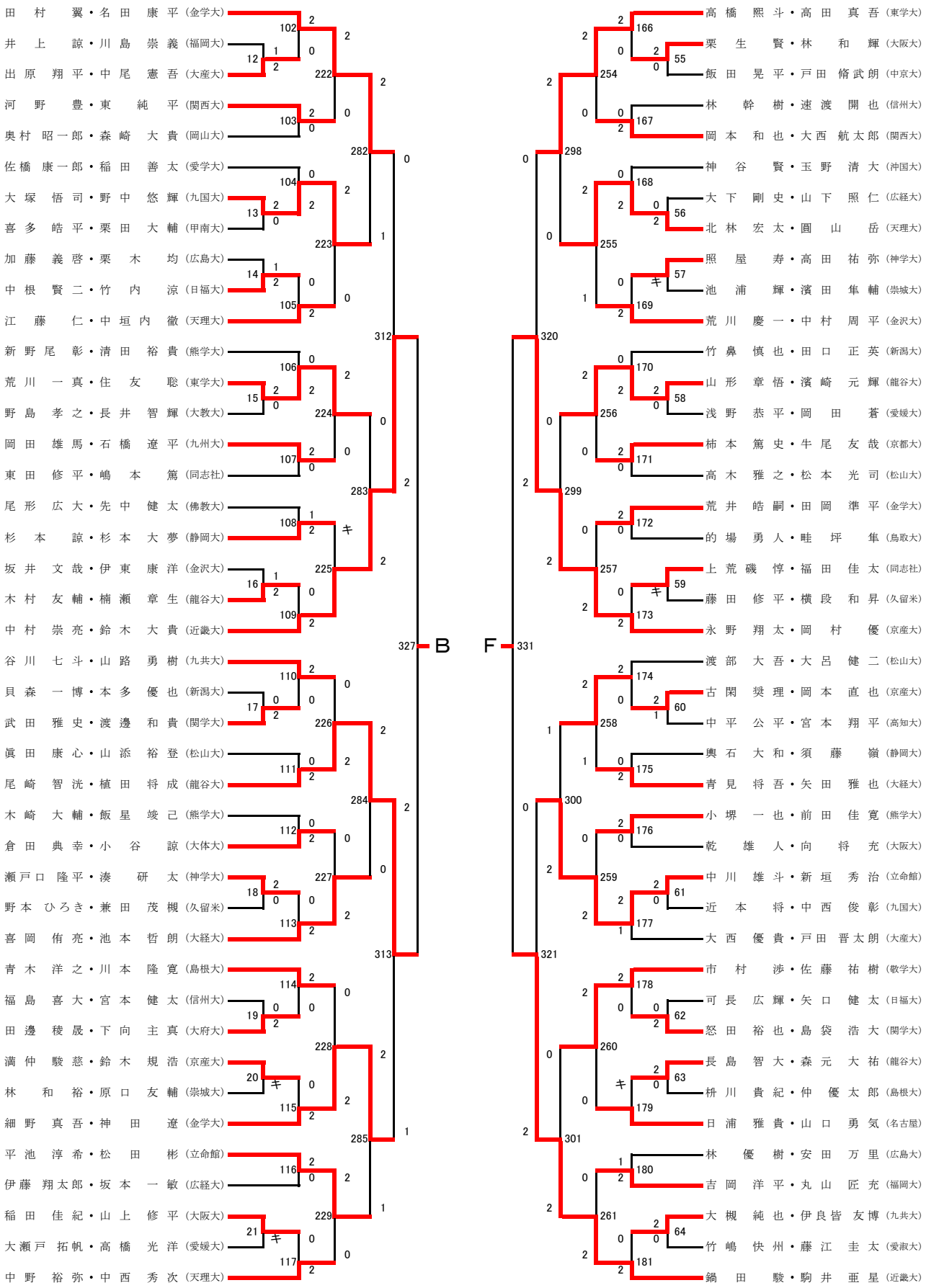
田村 翼・名田 康平（金学大）
井上 諒・川島 崇義（福岡大）
出原 翔平・中尾 憲吾（大産大）
河野 豊・東 純平（関西大）
奥村 昭一郎・森崎 大貴（岡山大）
佐橋 康一郎・稲田 善太（愛学大）
大塚 悟司・野中 悠輝（九国大）
喜多 皓平・栗田 大輔（甲南大）
加藤 義啓・栗木 均（広島大）
中根 賢二・竹内 涼（日福大）
江藤 仁・中垣内 徹（天理大）
新野尾 彰・清田 裕貴（熊学大）
荒川 一真・住友 聡（東学大）
野島 孝之・長井 智輝（大教大）
岡田 雄馬・石橋 遼平（九州大）
東田 修平・嶋本 篤（同志社）
尾形 広大・先中 健太（佛教大）
杉本 諒・杉本 大夢（静岡大）
坂井 文哉・伊東 康洋（金沢大）
木村 友輔・楠瀬 章生（龍谷大）
中村 崇亮・鈴木 大貴（近畿大）
谷川 七斗・山路 勇樹（九共大）
貝森 一博・本多 優也（新潟大）
武田 雅史・渡邊 和貴（関学大）
眞田 康心・山添 裕登（松山大）
尾崎 智洸・植田 将成（龍谷大）
木崎 大輔・飯星 竣己（熊学大）
倉田 典幸・小谷 諒（大体大）
瀬戸口 隆平・湊 研太（神学大）
野本 ひろき・兼田 茂槻（久留米）
喜岡 侑亮・池本 哲朗（大経大）
青木 洋之・川本 隆寛（島根大）
福島 喜大・宮本 健太（信州大）
田邊 稜晟・下向 主真（大府大）
満仲 駿慈・鈴木 規浩（京産大）
林 和裕・原口 友輔（崇城大）
細野 真吾・神田 遼（金学大）
平池 淳希・松田 彬（立命館）
伊藤 翔太郎・坂本 一敏（広経大）
稲田 佳紀・山上 修平（大阪大）
大瀬戸 拓帆・高橋 光洋（愛媛大）
中野 裕弥・中西 秀次（天理大）
高橋 熙斗・高田 真吾（東学大）
栗生 賢・林 和輝（大阪大）
飯田 晃平・戸田 脩武朗（中京大）
林 幹樹・速渡 開也（信州大）
岡本 和也・大西 航太郎（関西大）
神谷 賢・玉野 清大（沖国大）
大下 剛史・山下 照仁（広経大）
北林 宏太・圓山 岳（天理大）
照屋 寿・高田 祐弥（神学大）
池浦 輝・濱田 隼輔（崇城大）
荒川 慶一・中村 周平（金沢大）
竹鼻 慎也・田口 正英（新潟大）
山形 章悟・濱崎 元輝（龍谷大）
浅野 恭平・岡田 蒼（愛媛大）
柿本 篤史・牛尾 友哉（京都大）
高木 雅之・松本 光司（松山大）
荒井 皓嗣・田岡 準平（金学大）
的場 勇人・畦坪 隼（鳥取大）
上荒磯 惇・福田 佳太（同志社）
藤田 修平・横段 和昇（久留米）
永野 翔太・岡村 優（京産大）
渡部 大吾・大呂 健二（松山大）
古閑 奨理・岡本 直也（京産大）
中平 公平・宮本 翔平（高知大）
輿石 大和・須藤 嶺（静岡大）
青見 将吾・矢田 雅也（大経大）
小堺 一也・前田 佳寛（熊学大）
乾 雄人・向 将充（大阪大）
中川 雄斗・新垣 秀治（立命館）
近本 将・中西 俊彰（九国大）
大西 優貴・戸田 晋太朗（大産大）
市村 渉・佐藤 祐樹（敬学大）
可長 広輝・矢口 健太（日福大）
怒田 裕也・島袋 浩大（関学大）
長島 智大・森元 大祐（龍谷大）
枡川 貴紀・仲 優太郎（島根大）
日浦 雅貴・山口 勇気（名古屋）
林 優樹・安田 万里（広島大）
吉岡 洋平・丸山 匠充（福岡大）
大槻 純也・伊良皆 友博（九共大）
竹嶋 快州・藤江 圭太（愛淑大）
鍋田 駿・駒井 亜星（近畿大）
B
F

男子ダブルス３（MD）

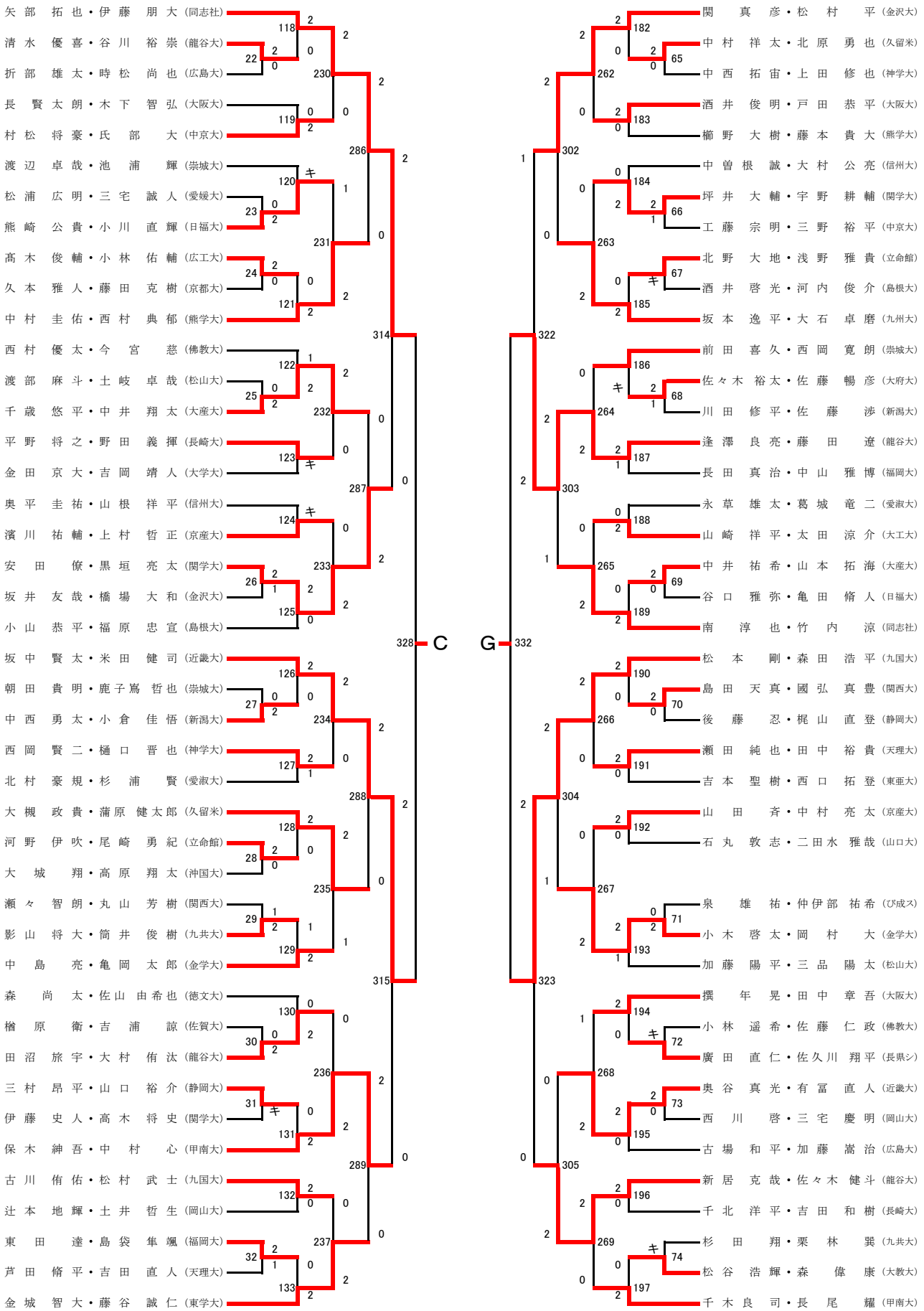
矢部 拓也・伊藤 朋大（同志社）
清水 優喜・谷川 裕崇（龍谷大）
折部 雄太・時松 尚也（広島大）
長賢 太朗・木下 智弘（大阪大）
村松 将豪・氏部 大（中京大）
渡辺 卓哉・池浦 輝（崇城大）
松浦 広明・三宅 誠人（愛媛大）
熊崎 公貴・小川 直輝（日福大）
髙木 俊輔・小林 佑輔（広工大）
久本 雅人・藤田 克樹（京都大）
中村 圭佑・西村 典郁（熊学大）
西村 優太・今宮 慈（佛教大）
渡部 麻斗・土岐 卓哉（松山大）
千歳 悠平・中井 翔太（大産大）
平野 将之・野田 義揮（長崎大）
金田 京大・吉岡 靖人（大学大）
奥平 圭祐・山根 祥平（信州大）
濱川 祐輔・上村 哲正（京産大）
安田 僚・黒垣 亮太（関学大）
坂井 友哉・橋場 大和（金沢大）
小山 恭平・福原 忠宣（島根大）
坂中 賢太・米田 健司（近畿大）
朝田 貴明・鹿子嶌 哲也（崇城大）
中西 勇太・小倉 佳悟（新潟大）
西岡 賢二・樋口 晋也（神学大）
北村 豪規・杉浦 賢（愛淑大）
大槻 政貴・蒲原 健太郎（久留米）
河野 伊吹・尾崎 勇紀（立命館）
大城 翔・高原 翔太（沖国大）
瀬々 智朗・丸山 芳樹（関西大）
影山 将大・筒井 俊樹（九共大）
中島 亮・亀岡 太郎（金学大）
森 尚太・佐山 由希也（徳文大）
楢原 衛・吉浦 諒（佐賀大）
田沼 旅宇・大村 侑汰（龍谷大）
三村 昂平・山口 裕介（静岡大）
伊藤 史人・高木 将史（関学大）
保木 紳吾・中村 心（甲南大）
古川 侑佑・松村 武士（九国大）
辻本 地輝・土井 哲生（岡山大）
東田 達・島袋 隼颯（福岡大）
芦田 脩平・吉田 直人（天理大）
金城 智大・藤谷 誠仁（東学大）
関 真彦・松村 平（金沢大）
中村 祥太・北原 勇也（久留米）
中西 拓宙・上田 修也（神学大）
酒井 俊明・戸田 恭平（大阪大）
櫛野 大樹・藤本 貴大（熊学大）
中曽根 誠・大村 公亮（信州大）
坪井 大輔・宇野 耕輔（関学大）
工藤 宗明・三野 裕平（中京大）
北野 大地・浅野 雅貴（立命館）
酒井 啓光・河内 俊介（島根大）
坂本 逸平・大石 卓磨（九州大）
前田 喜久・西岡 寛朗（崇城大）
佐々木 裕太・佐藤 暢彦（大府大）
川田 修平・佐藤 渉（新潟大）
逢澤 良亮・藤田 遼（龍谷大）
長田 真治・中山 雅博（福岡大）
永草 雄太・葛城 竜二（愛淑大）
山崎 祥平・太田 涼介（大工大）
中井 祐希・山本 拓海（大産大）
谷口 雅弥・亀田 脩人（日福大）
南 淳也・竹内 涼（同志社）
松本 剛・森田 浩平（九国大）
島田 天真・國弘 真豊（関西大）
後藤 忍・梶山 直登（静岡大）
瀬田 純也・田中 裕貴（天理大）
吉本 聖樹・西口 拓登（東亜大）
山田 斉・中村 亮太（京産大）
石丸 敦志・二田水 雅哉（山口大）
泉 雄祐・仲伊部 祐希（びぜス）
小木 啓太・岡村 大（金学大）
加藤 陽平・三品 陽太（松山大）
撰 年晃・田中 章吾（大阪大）
小林 遥希・佐藤 仁政（佛教大）
廣田 直仁・佐久川 翔平（長県シ）
奥谷 真光・有冨 直人（近畿大）
西川 啓・三宅 慶明（岡山大）
古場 和平・加藤 嵩治（広島大）
新居 克哉・佐々木 健斗（龍谷大）
千北 洋平・吉田 和樹（長崎大）
杉田 翔・栗林 巽（九共大）
松谷 浩輝・森 偉康（大教大）
千木良 司・長尾 耀（甲南大）
C
G

男子ダブルス４（MD）

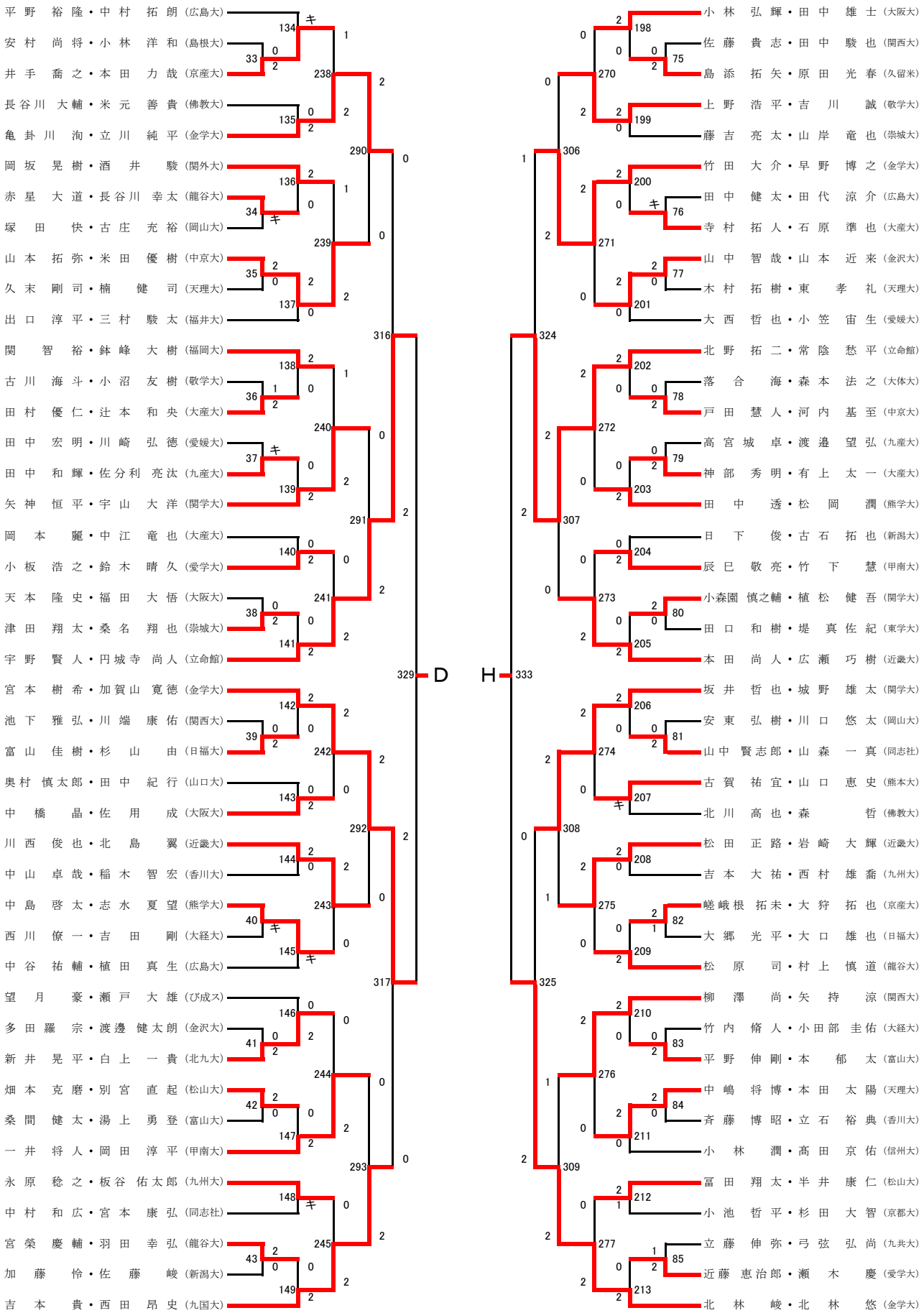
平野 裕隆・中村 拓朗（広島大）
安村 尚将・小林 洋和（島根大）
井手 喬之・本田 力哉（京産大）
長谷川 大輔・米元 善貴（佛教大）
亀卦川 洵・立川 純平（金学大）
岡坂 晃樹・酒井 駿（関外大）
赤星 大道・長谷川 幸太（龍谷大）
塚田 快・古庄 充裕（岡山大）
山本 拓弥・米田 優樹（中京大）
久末 剛司・楠 健司（天理大）
出口 淳平・三村 駿太（福井大）
関 智裕・鉢峰 大樹（福岡大）
古川 海斗・小沼 友樹（敬学大）
田村 優仁・辻本 和央（大産大）
田中 宏明・川崎 弘徳（愛媛大）
田中 和輝・佐分利 亮汰（九産大）
矢神 恒平・宇山 大洋（関学大）
岡本 麗・中江 竜也（大産大）
小板 浩之・鈴木 晴久（愛学大）
天本 隆史・福田 大悟（大阪大）
津田 翔太・桑名 翔也（崇城大）
宇野 賢人・円城寺 尚人（立命館）
宮本 樹希・加賀山 寛徳（金学大）
池下 雅弘・川端 康佑（関西大）
富山 佳樹・杉山 由（日福大）
奥村 慎太郎・田中 紀行（山口大）
中橋 晶・佐用 成（大阪大）
川西 俊也・北島 翼（近畿大）
中山 卓哉・稲木 智宏（香川大）
中島 啓太・志水 夏望（熊学大）
西川 僚一・吉田 剛（大経大）
中谷 祐輔・植田 真生（広島大）
望月 豪・瀬戸 大雄（び成ス）
多田羅 宗・渡邊 健太朗（金沢大）
新井 晃平・白上 一貴（北九大）
畑本 克磨・別宮 直起（松山大）
桑間 健太・湯上 勇登（富山大）
一井 将人・岡田 淳平（甲南大）
永原 稔之・板谷 佑太郎（九州大）
中村 和広・宮本 康弘（同志社）
宮榮 慶輔・羽田 幸弘（龍谷大）
加藤 怜・佐藤 峻（新潟大）
吉本 貴・西田 昂史（九国大）
小林 弘輝・田中 雄士（大阪大）
佐藤 貴志・田中 駿也（関西大）
島添 拓矢・原田 光春（久留米）
上野 浩平・吉川 誠（敬学大）
藤吉 亮太・山岸 竜也（崇城大）
竹田 大介・早野 博之（金学大）
田中 健太・田代 涼介（広島大）
寺村 拓人・石原 準也（大産大）
山中 智哉・山本 近来（金沢大）
木村 拓樹・東 孝礼（天理大）
大西 哲也・小笠 宙生（愛媛大）
北野 拓二・常陰 愁平（立命館）
落合 海・森本 法之（大体大）
戸田 慧人・河内 基至（中京大）
高宮城 卓・渡邉 望弘（九産大）
神部 秀明・有上 太一（大産大）
田中 透・松岡 潤（熊学大）
日下 俊・古石 拓也（新潟大）
辰巳 敬亮・竹下 慧（甲南大）
小森園 慎之輔・植松 健吾（関学大）
田口 和樹・堤 真佐紀（東学大）
本田 尚人・広瀬 巧樹（近畿大）
坂井 哲也・城野 雄太（関学大）
安東 弘樹・川口 悠太（岡山大）
山中 賢志郎・山森 一真（同志社）
古賀 祐宜・山口 恵史（熊本大）
北川 高也・森 哲（佛教大）
松田 正路・岩崎 大輝（近畿大）
吉本 大祐・西村 雄喬（九州大）
嵯峨根 拓未・大狩 拓也（京産大）
大郷 光平・大口 雄也（日福大）
松原 司・村上 慎道（龍谷大）
柳澤 尚・矢持 涼（関西大）
竹内 脩人・小田部 圭佑（大経大）
平野 伸剛・本郁 太（富山大）
中嶋 将博・本田 太陽（天理大）
斉藤 博昭・立石 裕典（香川大）
小林 潤・髙田 京佑（信州大）
冨田 翔太・半井 康仁（松山大）
小池 哲平・杉田 大智（京都大）
立藤 伸弥・弓弦 弘尚（九共大）
近藤 恵治郎・瀬木 慶（愛学大）
北林 峻・北林 悠（金学大）
D
H